1 Manta

MATERIAL

- Hilo MERINO PLUS
- col. 595 g. 750
- Un par de ag. del n. 6
- Dificultad: fácil

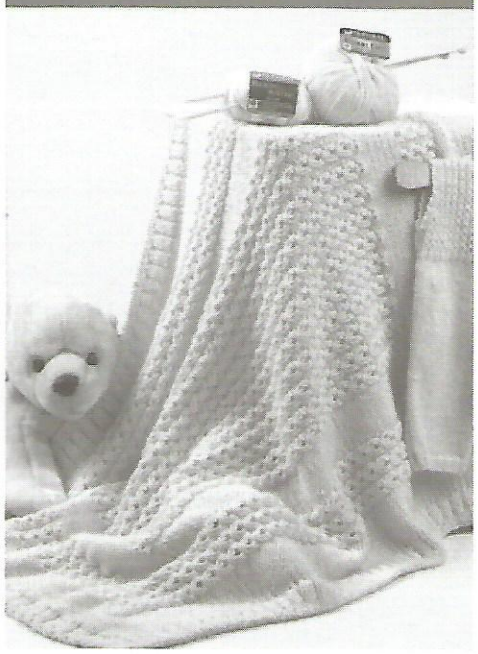

PUNTOS EMPLEADOS:
Punto tubular: trab. siempre 1 p. al der. y 1 p. al rev.: subir el hilo, pasar el p. sin hacer y bajar el hilo para hacer el siguiente p. al derecho.
Elástico 2/2: 2 p. der., 2 p. rev., en columna.
Punto jersey rev.: 1 pas. rev., 1 pas. der. Espiral (se trab. sobre 4 p.):
1ª pas.: *1 p. rev., 1 p. der., 1 pasado sin tejer, 1 p. der., 1 p. rev.*; rep. de * a *;
2ª pas.: *1 p. der., 3 p. rev., 1 p. der.*; rep. de * a *;
3ª pas.: *1 p. rev., pasar 1 p. der. sin trabajarlo, 2 p. juntos al der., montar el p. no tejido sobre los 2 p. tejidos juntos, 1 p. rev.*; rep. de * a *;
4ª pas.: *1 p. der., 2 p. rev., 1 p. der.*; rep. de * a *;
5ª pas.: rep. desde la 1ª.

MUESTRA DE ORIENTACIÓN:
10x10 cm. = 15 p. y 21 pas. a p. jersey rev.

REALIZACIÓN:
Montar 110 p. y trab. 4 pas. a p. tubular, 6 pas. a el. 2/2 y 14 pas. a p. jersey rev.
Seguir trab. por 12 pas.: 11 p. jersey rev., 88 p. espiral, 11 p. jersey rev. Pues, trab. por 12 pas.: 11 p. jersey rev., 12 p. espiral, 64 p. jersey rev., 12 p. espiral, 11 p. jersey rev.
A partir de 38 pas. desde el borde a elástico, trab.: 11 p. jersey rev., 12 p. espiral, 8 p. jersey rev., 48 p. espiral, 8 p. jersey rev., 12 p. espiral, 11 p. jersey rev.
A 125 cm. de largo, trab. por 12 pas.: 11 p. jersey rev., 12 p. espiral, 64 p. jersey rev., 12 p. espiral, 11 p. jersey rev.
Seguir trabajando por 12 pas.: 11 p. jersey rev., 88 p. espiral, 11 p. jersey rev.
Terminar la labor tejendo 14 pas. a p. jersey rev., 6 pas. a el. 2/2 y 4 pas. a p. tubular. Cerrar con ag.
Bordes laterales: remontar 208 p. en cada uno de los dos bordes laterales y trab. 6 pas. a el. 2/2 y 4 pas. a p. tubular. Cerrar con ag.

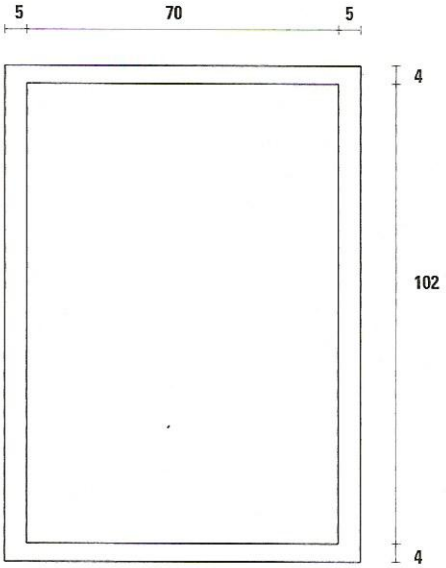

2 Mono

MATERIAL

- Hilo DECATI g 150 col. 595
- Un par de ag. del n. 2,5 - 3
- Dificultad media
- Cuatro botones rosa claro
- Ag. lanera de p. redonda
- Talla: 0/3 meses

PUNTOS EMPLEADOS:
Elástico 2/2. Punto jersey der. Punto trenzas (se trab. sobre un n. múltiple de 4+2):
1ª pas.: *2 p. rev., 1 p. der., 1 pasado sin tejer, 1 p. der.*; rep. de * a *, 2 p. rev.;
2ª pas. y sig. pares: tal como se pres., al rev. los pasados sin tejer de la pas. precedente;
3ª pas.: *2 p. rev., pasar el p. sin tejerlo y, teniendo la hebra detrás de la labor, trab. al der. los sig. 2 p., pues montar el p. pasado sobre los 2 p. der.*; rep. de * a *, 2 p. rev.;
5ª pas.: rep. desde la 1ª.

MUESTRA DE ORIENTACIÓN:
10x10 cm. = 31 p. y 42 pas. a p. jersey der. con ag. 3

REALIZACIÓN:
Espalda: empezar por una pierna. Con las ag. del n° 2,5, montar 44 p. y, para el borde, trab. 2 cm. de largo a el. 2/2. Cambiar con las ag. del n° 3 a p. jersey der. aumentando 1 p. en el centro. A 10 cm. desde el borde, dejar los p. en espera. Hacer la otra pierna de la misma manera. Reunir en una única pas. (ag. n.3) los p. de las dos partes y, para el entrepiernas, montar (nuevo trab.) en el centro 22 p. Seguir sobre todos los p. a p. jersey der. disminuyendo 1 p. sobre los primeros y los últimos 2 p. del entrepiernas; rep. las disminuciones cada 2 pas.: otras 9 veces (= quedarán 2 p. para el entrepiernas). A 10 cm. desde el principio del entrep. cruz. los 8 p. centrales y seguir las dos partes por separado. A 16 cm. desde el principio del entrep., para la cintura, trab. a el. 2/2 por 2,5 cm., pues acabar a p. jersey der. A 2 cm. desde el final de la cintura, para las sisas, cruz. lateralm. 2 p., trab. 1 p. luego disminuir cada 2 pas.: 8 veces 1 p. A 8 cm. desde el principio de las sisas, para el escote, dejar en espera hacia el centro cada 2 pas.: 12 p., 2 p. A 9 cm. desde el principio de las sisas, cruz. los restantes 18 p. cada hombro.
Delantero: tal como la espalda, pero sin hacer la abertura, hasta el final de la cintura. Seguir a p. trenzas caladas de manera que los 2 p. rev. del el. 2/2 y los 2 p. rev. del p. trenzas sean coincidentes. Después de 2 cm., hacer las sisas iguales que la espalda. A 8 cm. desde el principio de las sisas, para el escote, dejar los 22 p. centrales en espera y acabar las dos partes por separado; dejar otra vez en espera hacia el centro cada 2 pas.: 3 p., 2 p., 2 veces 1 p. A 3 cm. desde el principio del escote, cerrar los restantes 18 p. cada hombro.

CONFECCIÓN Y REMATE:
Coser los hombros. Con las ag. del n° 2,5, remontar 82 p. alrededor del escote de la espalda y delanteros (también los p. en espera) y trab. a el. 2/2 por 15 cm.; cerrar los p. De la misma manera, remontar 66 p. a lo largo del lado der. (llevado) de la abertura de la espalda, también el lado del tira escote, y trab. a el. 2/2; durante la 3ª pas. sacar 4 bucles con dist.regul. A 2,5 cm. de largo total, cerrar los p. Rematar la parte izq. de la misma manera, sin hacer bucles. Rematar las sisas tal como el escote recogiendo, cada una, 62 p. Coser las costuras laterales. Coser el entrepiernas y los lados interiores de las piernas. Fijar los lados de cada borde de abertura de la espalda, superponiendolos uno junto a otro a la base. Coser los botones a lo largo del lado izq., en corresp. con los bucles.

ESPALDA

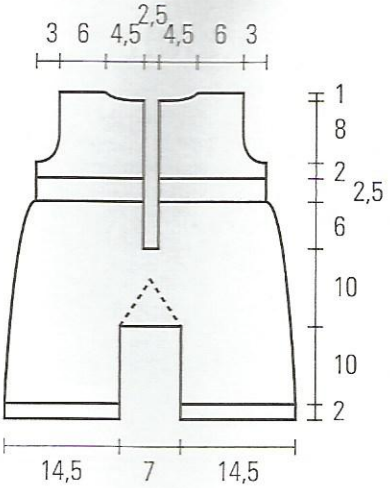
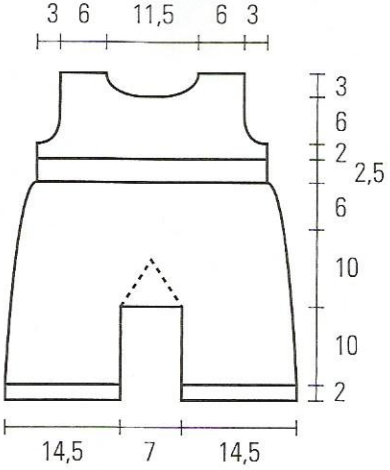
DELANTERO